CAPÍTULO VI

A SALA DE AEROMODELISMO

A sala destinada aos trabalhos de Aeromodelismo deve ser dotada de certos requisitos indispensáveis.

Deve ser arejada, pouco húmida e possuir luz suficiente.

Deve dispor de bancadas apropriadas, de um quadro-ardósia, de armários para instalação de ferramentas e materiais de consumo e de um local adequado ao manuseamento e rodagem dos motores.

Muitas vezes, porém, as Escolas de Aeromodelismo não possuem instalações próprias, funcionando em salas de trabalhos manuais ou mesmo em salas de aula, adaptadas para o efeito. Neste último caso, há que tirar partido das condições existentes, fazendo as adaptações necessárias às exigências dos trabalhos de Aeromodelismo.

Se se tratar de uma sala com carteiras de tipo clássico, elas poderão ser adaptadas aos trabalhos de construção, cobrindo-as com pranchas de desenho fora de uso, ou simples tábuas, fixadas por meio de grampos, para não resvalarem (fig. 192).

Sobre estas pranchas se trabalhará sem o risco de danificar as carteiras.

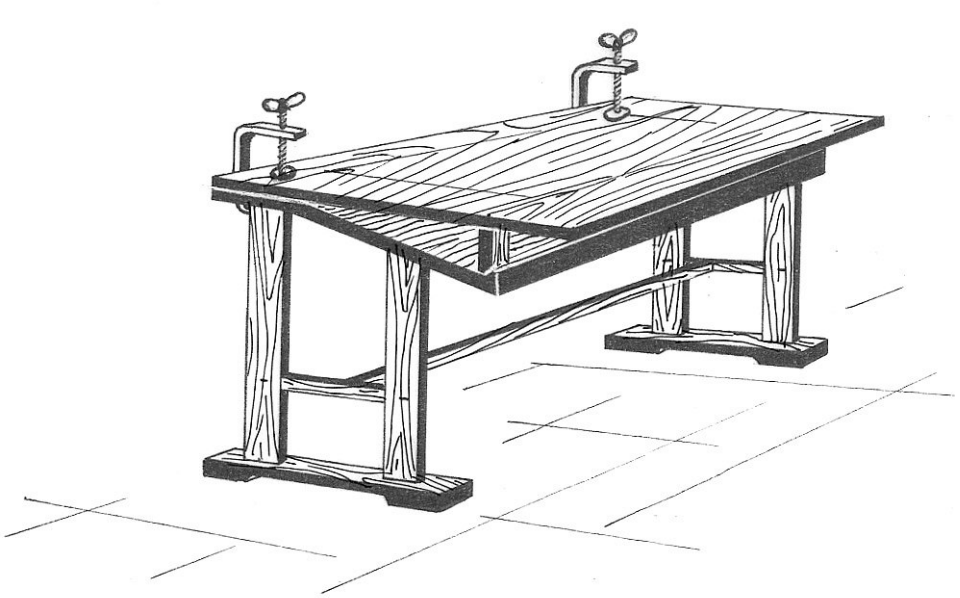

Fig. 192

O ideal será, no entanto, a bancada individual, do tipo indicado na figura 193.

Uma das tarefas mais frequentes numa Escola de Aeromodelismo é o da preparação de combustíveis e o de rodagem e afinação de motores.

Isto exige que a sala onde se procede a estas operações seja suficientemente arejada, para que os vapores dos combustíveis a preparar (altamente tóxicos) e os fumos provenientes do trabalhar dos motores se escapem rapidamente para o exterior.

Se a sala dispuser de uma chaminé, esse será o local indicado para a preparação dos combustíveis, caso contrário a mistura dos ingredientes deve efectuar-se junto de uma janela aberta.

Os motores devem ser postos a trabalhar de preferência ao ar livre ou, na impossibilidade, junto de uma janela larga, de modo a permitir uma rápida saída dos gases queimados para o exterior.

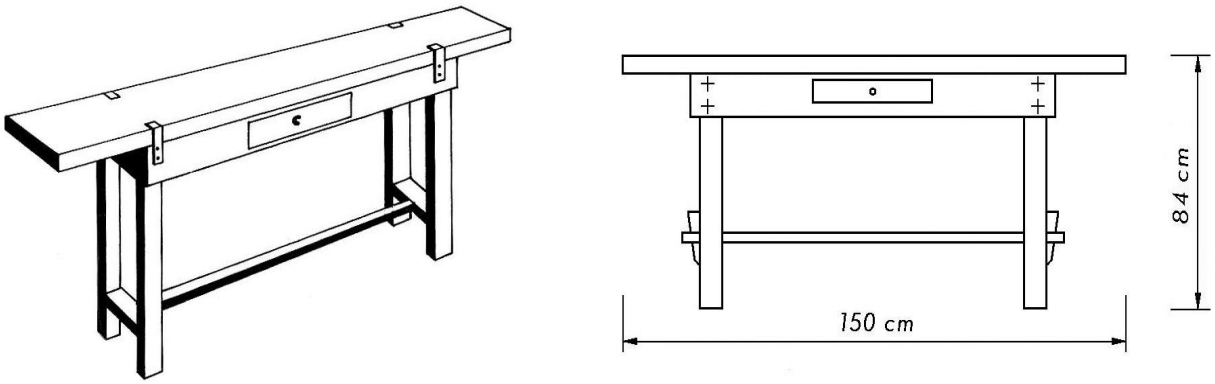

Fig. 193 – Bancada de trabalho (modelo D.G.A.C.)

A bancada dos motores deve ser bastante sólida, para evitar vibrações, e possuir bancos de ensaio apropriados a cada tipo de motor.

Se o soalho for de madeira e para evitar manchá-lo de nódoas que dificilmente sairão, no espaço destinado aos trabalhos com motores, deve revestir-se de um material que permita fácil limpeza (ladrilho, chapa de zinco, alumínio, etc.).

Independentemente das bancadas, cada aluno deve possuir a sua tábua-estaleiro própria. É sobre o estaleiro que devem ser executados todos os trabalhos de construção, desde o corte e preparação das peças, até a montagem das células.

Na sala, e em especial se ela não for privativa, deve existir um armário ou grade, onde serão guardados todos os estaleiros, depois da sessão de trabalhos. Isto permitirá libertar as bancadas para outros fins e melhor resguardar os frágeis trabalhos montados nas tábuas-estaleiro.

Deve ainda a sala de Aeromodelismo possuir uma caixa de parede ou quadro para instalar ferramentas e armários para guardar todos os materiais a usar nas construções.